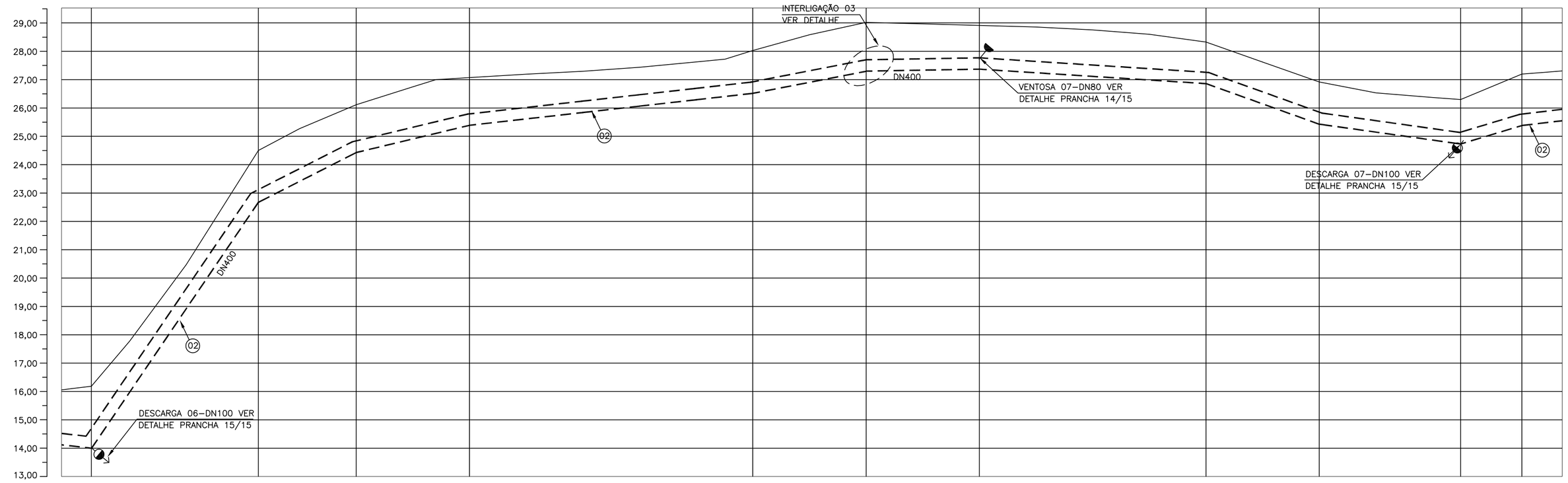

		123	124	125	126	127	128	129	130	131	132	133	134	135	136	137	138	139	140	141	142	143	144	145	146	147	148	149									
NOME DA RUA		RUA GHI																																			
ESTACA																																					
EXTENSÃO PARCIAL		6,51	13,49	20,00	20,00	5,46	14,54	20,00	20,00	20,00	20,00	20,00	20,00	20,00	20,00	20,00	20,00	20,00	20,00	20,00	20,00	20,00	20,00	20,00	20,00	20,00	20,00	9,92	10,08	11,54							
EXTENSÃO ACUMULADA			2525,46				2560,00		2600,00			2700,00				2740,00		2780,00		2860,00				2900,00		2949,92			2971,54							
COTAS	TERRENO (M)	16,19				24,50		26,12		27,07					28,02		29,02		28,91			28,33			26,92				26,30		27,20						
	G.I TUBO (M)	14,00				22,67		24,43		25,39					26,52		27,29		27,37			26,86			25,43				24,73		25,38						
DECLIVIDADE			14,71%				5,10%		2,40%			1,13%				1,93%		0,20%			–0,64%			–3,58%			–1,40%			3,01%							
MATERIAL / DIÂMETRO																			FERRO FUNDIDO JUNTA ELÁSTICA DN400																		

PERFIL 6–13

ESCALA: H=1/1000 – V=1/100

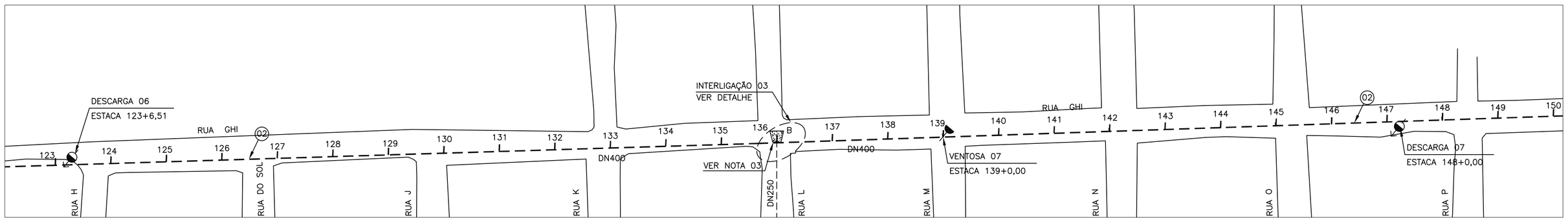

PLANTA 6–13

ESCALA:1/1000

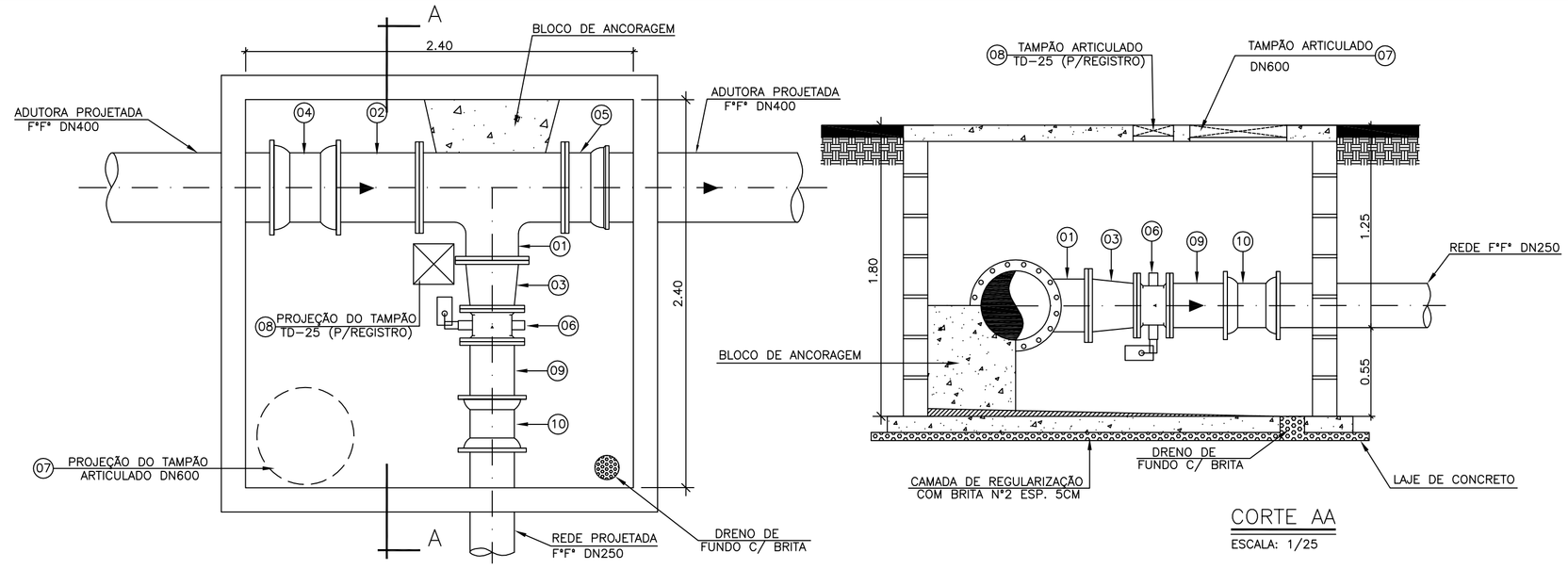

INTERLIGAÇÃO 03

ESCALA: 1/25

CORTE AA

ESCALA: 1/25

LEGENDA

- LINHA ADUTORA PROJETADA
- REDE PROJETADA
- DESCARGA PROJETADA
- VENTOSA PROJETADA
- BLOCOS DE ANCORAGEM

NOTAS:

01–DIMENSÕES EM METRO, DIÂMETROS EM MILÍMETROS.
02–VER LISTA DE MATERIAIS DA ADUTORA NA PRANCHA 01/15.
03–PRESSÃO DE SERVIÇO PARA DIMENSIONAMENTO DOS BLOCOS DE ANCORAGEM:
A=30mca, B=50mca, C=70mca, D=90mca, E=100mca.

LISTA DE MATERIAIS – INTERLIGAÇÃO 03

ITEM	DESCRIÇÃO	MATERIAL	DIÂMETRO	QUANTIDADE	UNIDADE
01	TÊ REDUÇÃO FLANGEADO PN10	F*F*	400X300	01	PÇ
02	EXTREMIDADE FLANGE PONTA PN10	F*F*	400	01	PÇ
03	REDUÇÃO FLANGEADA PN10	F*F*	300X250	01	PÇ
04	LUVA DE CORRER JM	F*F*	400	01	PÇ
05	EXTREMIDADE FLANGE BOLSA JE	F*F*	400	01	PÇ
06	VÁLVULA BORBOLETA FLANGEADA PN10	F*F*	250	01	PÇ
07	TAMPÃO ARTICULADO	F*F*	600	01	PÇ
08	TAMPÃO ARTICULADO TD–25(PARA REGISTRO)	F*F*	250	01	PÇ
09	EXTREMIDADE FLANGE PONTA PN10	F*F*	250	01	PÇ
10	LUVA DE CORRER JM	F*F*	250	01	PÇ
	ARRUELA DE BORRACHA PARA FLANGE PN10	BORRACHA	400	02	PÇ
	ARRUELA DE BORRACHA PARA FLANGE PN10	BORRACHA	300	01	PÇ
	ARRUELA DE BORRACHA PARA FLANGE PN10	BORRACHA	250	02	PÇ
	PARAFUSOS PARA FLANGE COM PORCA E ARRUELA	AÇO CARB.	24X100	32	PÇ
	PARAFUSOS PARA FLANGE COM PORCA E ARRUELA	AÇO CARB.	20X90	36	PÇ
	ANEL DE BORRACHA PARA JUNTA ELÁSTICA	BORRACHA	400	01	PÇ
	ANEL DE BORRACHA PARA JUNTA ELÁSTICA	BORRACHA	250	01	PÇ

ESTE DESENHO É PROPRIEDADE DA COMPANHIA ESPÍRITO SANTENSE DE SANEAMENTO – CESAN E NÃO PODE SER COPIADO SEM SUA AUTORIZAÇÃO.

NÚMEROS	TÍTULOS
PRINCIPAIS DESENHOS DE REFERÊNCIA	

Nº	LOCAL	DISCRIMINAÇÃO	DES.	DIV.	GER.	DATA
01	GANEM	REVISÃO GERAL	TAMARA	O–DSG	O–GES	08/11/10
REVISÃO						

CANCELA E SUBSTITUI O DESENHO NÚMERO:

CANCELADO E SUBSTITUÍDO PELO DESENHO NÚMERO:

CENTRO DE DOCUMENTAÇÃO
RECEBIDO: __/__/__
Nº DOC.: _____ ASS.: _____
APROVAÇÃO CESAN:
ASS.: _____ MATR.: _____
UNID.: _____ DATA: __/__/__
ESTA APROVAÇÃO NÃO ISENTA A CONTRATADA DE SUAS RESPONSABILIDADES LEGAIS.

EMITENTE: GANEM Engenharia Ltda

PROJETADO:	COORDENADOR:
JULIO CESAR ALI GANEM	JULIO CESAR ALI GANEM
CREA: 24918/D REGIÃO: MG	CREA: 24918/D REGIÃO: MG
DESENHO: NAHIARA CORREA	Nº DES. PROJETISTA:
DATA: 18–01–2010	

RESPONSÁVEL TÉCNICO: JULIO CESAR ALI GANEM
CREA: 24918/D REGIÃO: MG ART Nº: _____ DATA: _____

EMISSÃO CESAN	DATAS
PROJETADO:	
CREA:	
DESENHADO:	
VERIFICADO:	
DIVISÃO:	
GERÊNCIA:	

CESAN

MUNICÍPIO: SERRA | DISTRITO: DIVERSOS | BAIRRO: DIVERSOS

NOME DO EMPREENDIMENTO:

TÍTULO: ANÁLISE OPERACIONAL DO SISTEMA
SISTEMA PLANALTO–SETOR CARAPINA
ADUTORA DE ÁGUA TRATADA (ANO 2015)
PLANTA, PERFIL, DETALHE E LISTA DE MATERIAIS DA INTERLIGAÇÃO

ESCALA:	FOLHA:	Nº CESAN	REV:
INDICADA	06/15	A–035–000–50–5–XX–0475	01